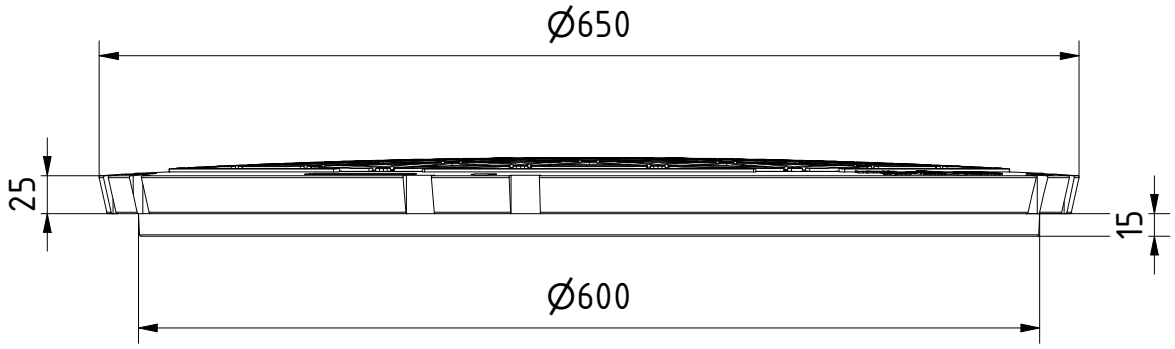

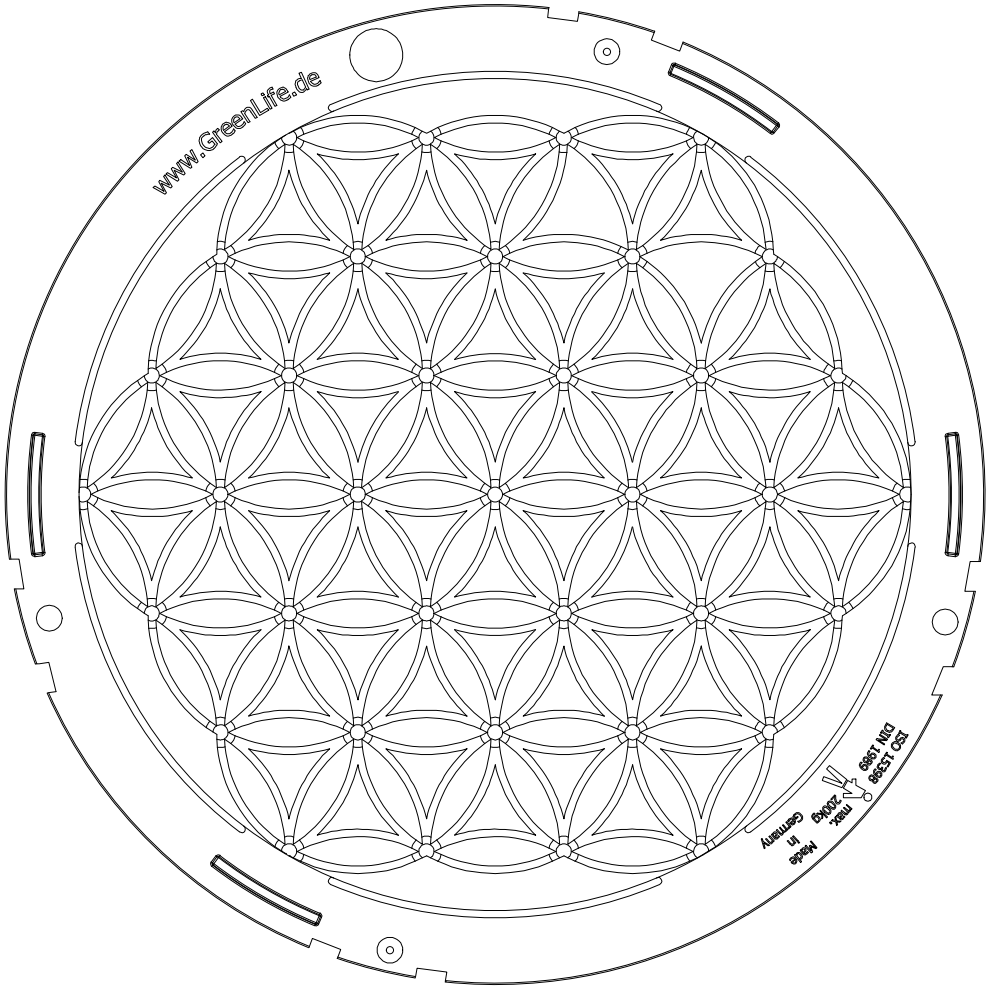

GreenLife

GreenLife GmbH
Sacktannen 1a
19057 Schwerin

Tel. +49 385 77337-0
Fax. +49 385 77337-33
info@greenlife.de

all dimensions in mm
alle Angaben in mm
Toleranz +-3%

creator	date
Siggelkow	17.05.2023

All tank-connections are displayed as example. They are not pre-installed and have to be adapted in place.

Alle Tankverbindungen sind beispielhaft dargestellt. Sie sind nicht vorinstalliert und müssen vor Ort angepasst werden.

* Additional equipment required

Technical developments and changes in individual items, as well as errors, misprint and price alterations reserved. Photos and drawings are nonbinding. Depending on the technology, minor dimensions, weight and color variations may occur.

optionales Zubehör erforderlich

Technische Weiterentwicklungen und Änderungen der einzelnen Artikel, sowie Irrtümer, Druckfehler und Preisänderungen vorbehalten. Fotos und Zeichnungen sind unverbindlich. Technologisch bedingt können geringfügige Maß-, Gewichts- und Farbabweichungen auftreten.

Produktbezeichnung / product description:

Tankabdeckung begehbar bis 200 kg
Kunststoff HDPE, Schwarz

Anlagentyp / type of system:

–

Art.-Nr. / item no.:

G0001115

Zeichnungstyp / type of drawing:

Maßzeichnung