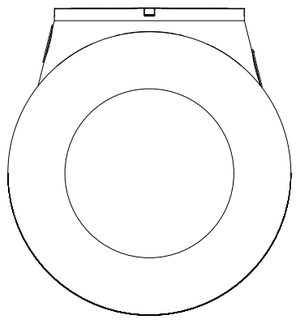

righthand view
Ansicht von rechts

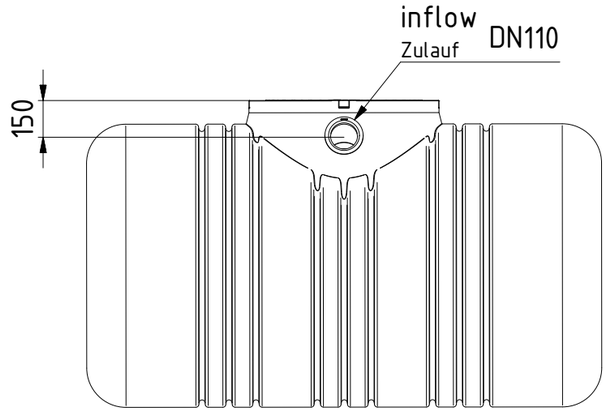

front view
Ansicht von vorn

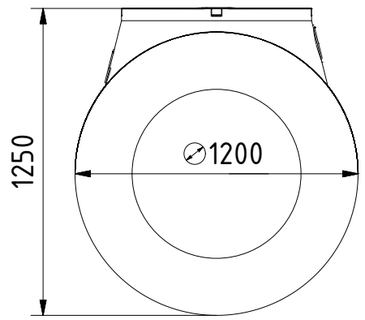

lefthand view
Ansicht von links

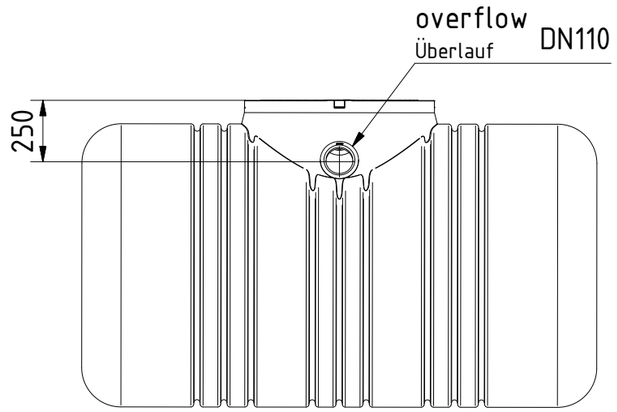

rear view
Ansicht von hinten

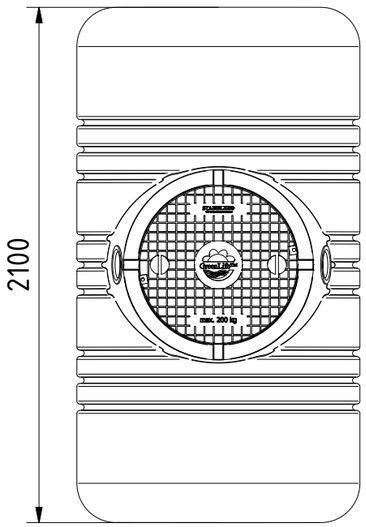

top view
Ansicht von oben

* Additional equipment required
Technical developments and changes in individual items, as well as errors, misprint and price alterations reserved. Photos and drawings are nonbinding. Depending on the technology, minor dimensions, weight and color variations may occur.
* optionales Zubehör erforderlich
Technische Weiterentwicklungen und Änderungen der einzelnen Artikel, sowie Irrtümer, Druckfehler und Preisänderungen vorbehalten. Fotos und Zeichnungen sind unverbindlich. Technologisch bedingt können geringfügige Maß-, Gewichts- und Farbabweichungen auftreten.

GreenLife GmbH
Sacktannen 1a
19057 Schwerin
Tel. +49 385 77337-0
Fax. +49 385 77337-33
info@greenlife.info

all dimensions in mm
alle Angaben in mm

	Datum	Name
Bearb.	29.06.2015	Jens Wild
Gepr.		
Freig.		

Status	Änderungen	Datum	Name

All tank-connections are displayed as example. They are not pre-installed and have to be adapted in place.
Alle Tankverbindungen sind beispielhaft dargestellt. Sie sind nicht vorinstalliert und müssen vor Ort angepasst werden.

scale / Maßstab: 1:25
weight / Masse: 50 kg
material / Material: LLD-Polyethylen

Erdtank GET 2.1

version / Version: V01.02
G0002835
sheet / Blatt: 1 / 1