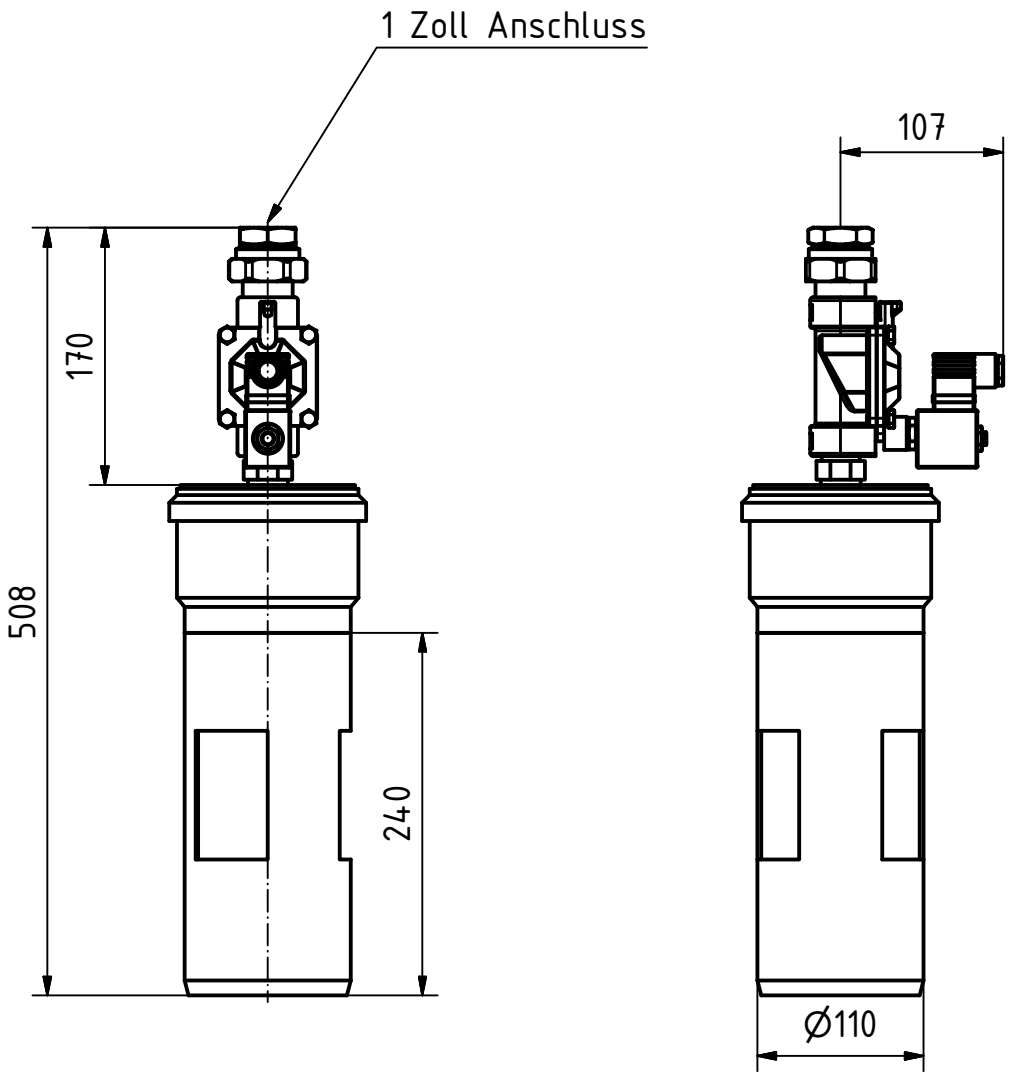

Trinkwassernachspeisung 1“, inkl. Schwimmerschalter mit 20m Kabel und Zwischenstecker

2/2-Wege Magnetventil, vorgesteuert, 1", 230V/50Hz

GreenLife	Allgemeintoleranzen	Maßstab	(Gewicht)
	Bearb. 11.07.2014 swrmrj	(Benennung) Trinkwasser Nachspeisung1“	
	Gepr.		
	Freig.		
Status / Änderungen / Datum / Name	(Urspr.:)	(Zeichnungsnummer) G0002963	Blatt Bl.
		(Ers.f.:) (Ers.d.:)	A4